高 效 蓄 热 工 业 炉 技 术

传统火焰炉废气排放带走的热量，通常占燃料供入量的 **50~70**％。虽然许多炉子安装了预热器，但因技术、价格、寿命、回收期等原因，通常也只能将空气预热 **300~400**℃，节能率为 **15~20**％。即使这样，仍有 **30~40**％的热量随废气排出。其节能途径是如何降低废气温度、减少废气带走的热量。

我公司利用高温空气燃烧技术成功地研制开发了具有自主知识产权的**低 NOx 高效蓄热工业炉**（中国专利）。包括各种加热炉、热处理炉、锻造炉、各种陶瓷倒焰炉及焚烧炉等。使用燃料可以是高炉煤气、混合煤气、焦炉煤气、天燃气、液化石油气和燃油等。

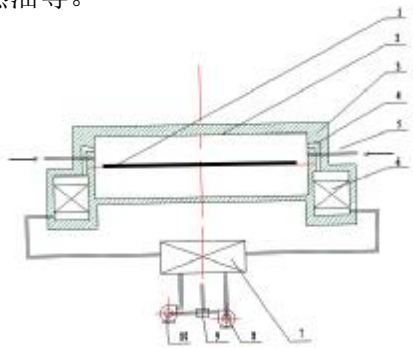

高温空气燃烧技术的优点：

1. 排烟温度低，可达 **130**℃
2. 热回收率达到 **90%**以上
3. 节省能源 **30~60%**
4. 炉体小型化，节省成本
5. 低 **NOx** 排放
6. 少钢坯氧化烧损率

本公司的技术特色：

1. 蓄热体：以陶瓷蜂窝体或陶瓷小球组合而成，温度效率可达 **90%**
2. 切换装置：采用四通旋转式换向阀或活塞式换向阀
3. **NOx** 控制： 采用两段燃烧法和废气循环来减少 **NOx** 的排放
4. 换向控制：采用 **PLC** 控制，可以实现定温控制和定时控制
5. 燃烧组织：对空、煤气喷口结构进行最优化设计
6. 燃烧控制：成功开发了蓄热式工业炉最优燃烧控制系统
7. 加热控制：对钢坯加热炉成功开发了最先进的数学模型控制系统

地址：(100073)北京丰台区太平桥西里 24 号楼 1103 室
电话/传真：010 63450733　13910788125
http://www.cnmeter.com
Email: rixin@163bj.com